In Brasil

Manual de orientações de montagem

Muro

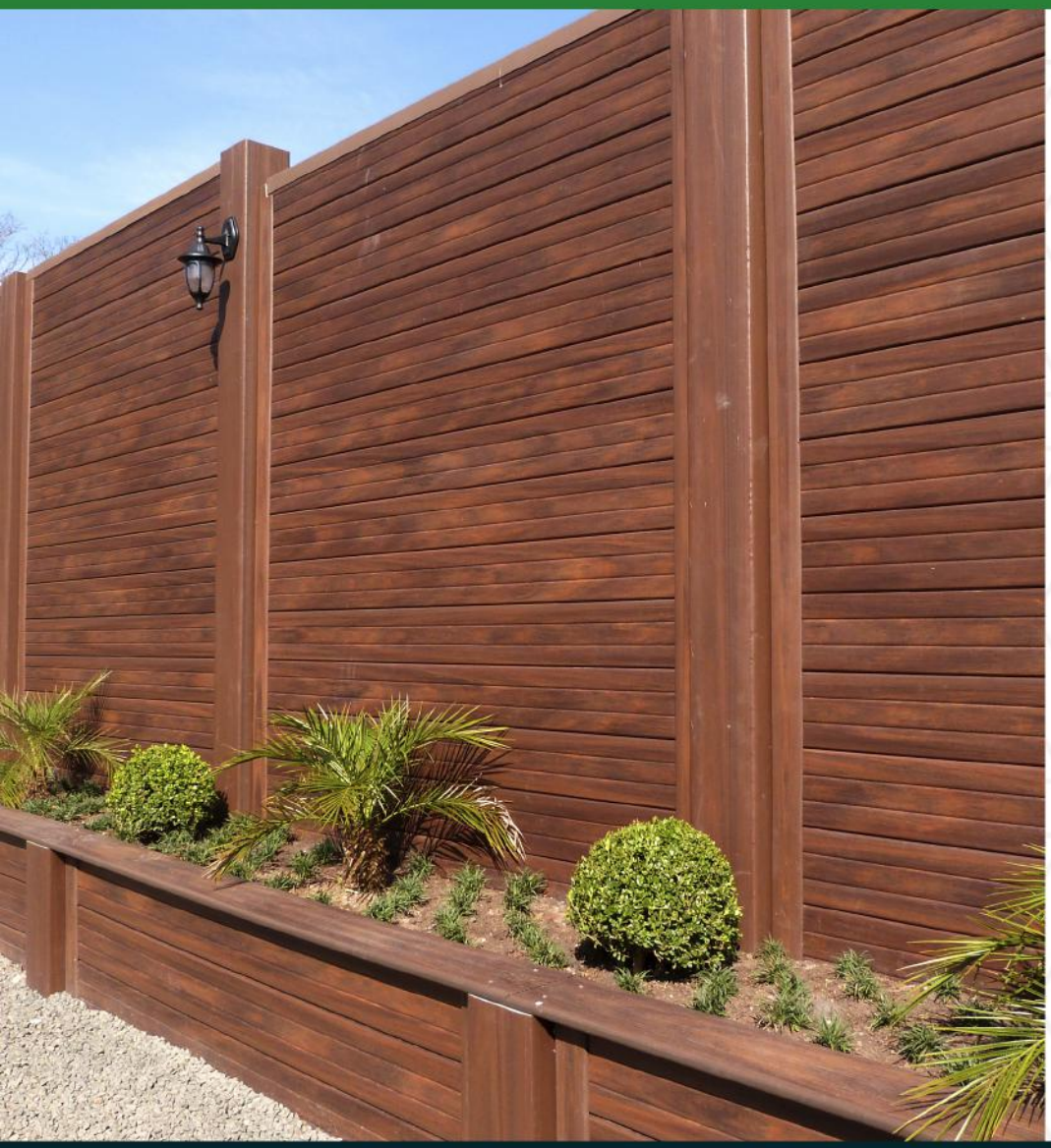

SUMÁRIO

1. EQUIPAMENTOS NECESSÁRIOS.....2
2. MODELOS DE PERFIS PARA MURO.....3
3. INSUMOS E ACESSÓRIOS.....4
4. MONTAGEM.....5
5. ACABAMENTO.....7

Toda obra deve ter acompanhamento técnico.
A In Brasil fornece garantia do produto.
Mais informações sobre a garantia consulte nosso site.

1. EQUIPAMENTOS NECESSÁRIOS

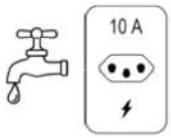

1. Água e energia

6. Jogo de brocas

2. Broca ou tipo trado

7. Serra tico-tico

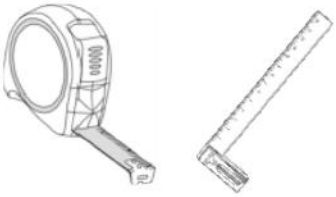

3. Trena/esquadro

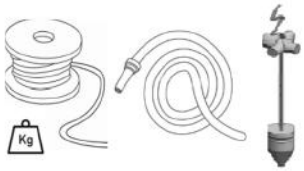

8. Prumo de ferro/ mangueira de nível/ linha

4. Furadeira/parafusadeira

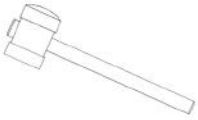

9. Martelo de Borracha

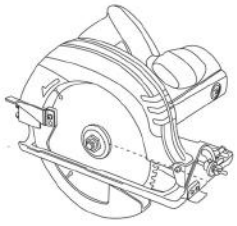

5. Serra circular

10. Betoneira ou caixa de massa

Ao montador é necessário o conhecimento básico de nível, prumo e esquadro.

2. MODELOS DE PERFIS PARA MURO

1. Divisória para parede 180x73mm

2. Coluna 120x120mm

3. Coluna 203x203mm

4. Acabamento de divisória em madeira plástica

5. Coluna 90x60mm para estaqueamento

6. Perfil U em ferro

3. INSUMOS E ACESSÓRIOS

1. Parafuso 5x50mm biocromatizado ou inox

2. Bucha 8mm

3. Parafuso auto brocante para perfil metálico U

4. Coluna armada

5. Treliça

6. Tampa de perfil 153x60mm

7. Tampa de coluna 120x120mm

4. MONTAGEM

1) Colunas

Certifique se que as medidas da área a ser construída estão de acordo com as medidas da escritura do terreno. Após ter a medida do comprimento total do muro, tire o alinhamento.
Para isso, coloque a primeira e a última coluna do muro, enterre 50cm no solo e tire o prumo.

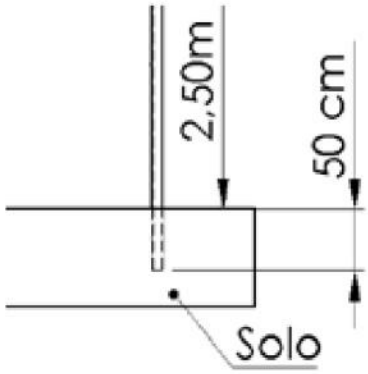

Tendo o nível correto, coloque as colunas intermediárias do muro, lembrando que o espaçamento máximo entre as colunas é de 1,80m

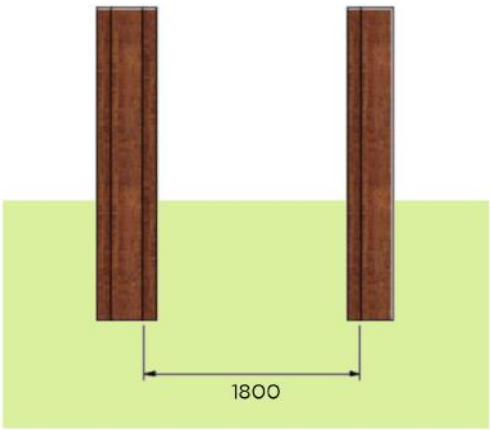

Após colocar todas as colunas do muro, preencha com ferro e encha-as com concreto até 50% de sua altura para não haver empenamento.

ATENÇÃO: Para muro de arrimo de arrimo consultar técnico.

Coluna pronta armada
(5/16) 7x14 cm

Treliça TB 8 cm

1) Acabamento de divisória

O acabamento de divisória ou o perfil metálico deve ser fixado a coluna para encaixe das divisórias 180x73, conforme imagem abaixo.

1) Parede

Para nivelamento e sustentação da parede, deve-se realizar o estaqueamento com base de concreto, utilizando o perfil 90x60mm, enterrando-o 40cm ou até encontrar chão firme, distribuindo o espaçamento conforme imagens abaixo.

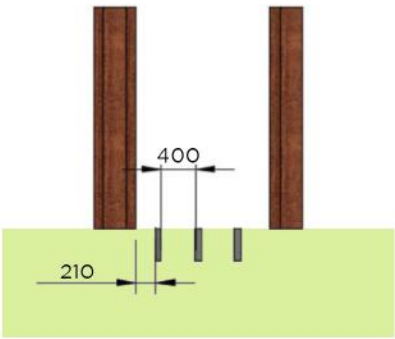

Após ser feito o estaqueamento para nivelamento e apoio da parede, deve ser feito o encaixe do perfil 180x73mm até atingir a altura necessária, conforme imagens abaixo.

5. ACABAMENTO

1) Acabamento superior

Concluir a concretagem das colunas, travando junto o acabamento superior.
Assim como para encaixe das divisórias pode-se utilizar acabamento de divisória ou perfil u em ferro, para fechamento da parede na parte superior, deve-se colocar um dos dois acessórios para realizar o travamento da estrutura da parede, não deixando que a parede movimente, conforme imagens abaixo.